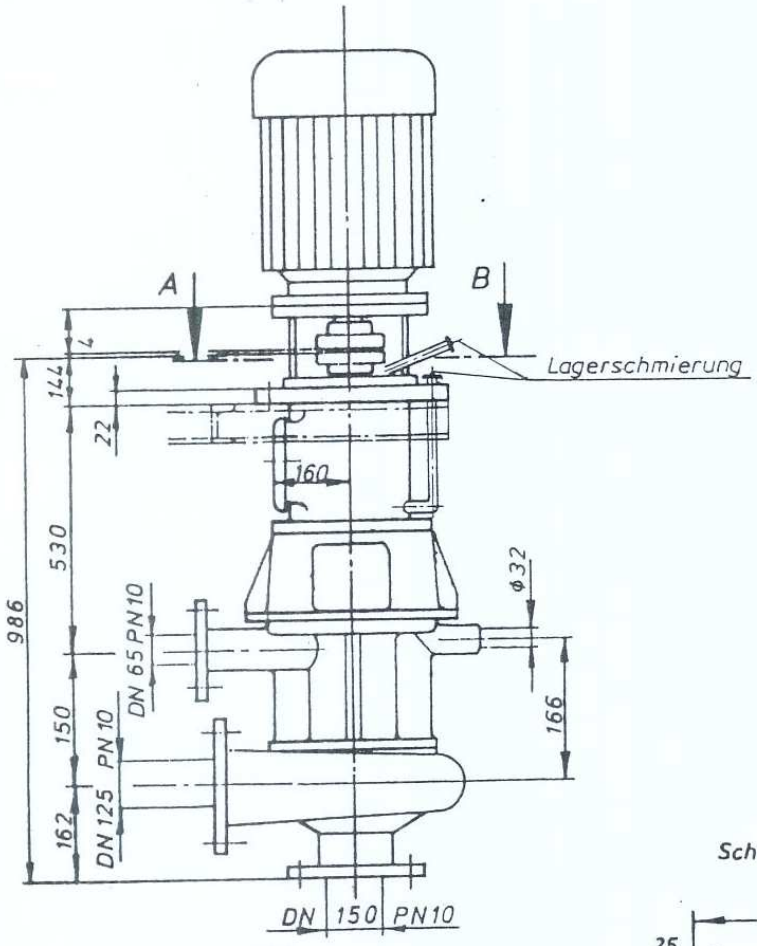

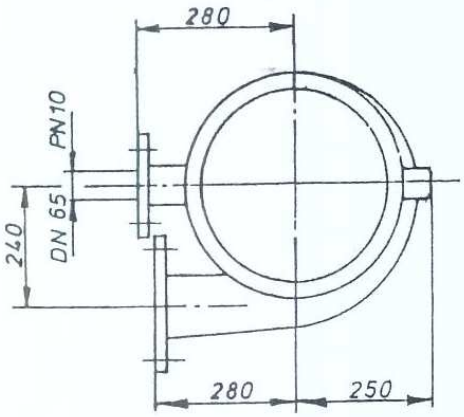

Schnitt A-B

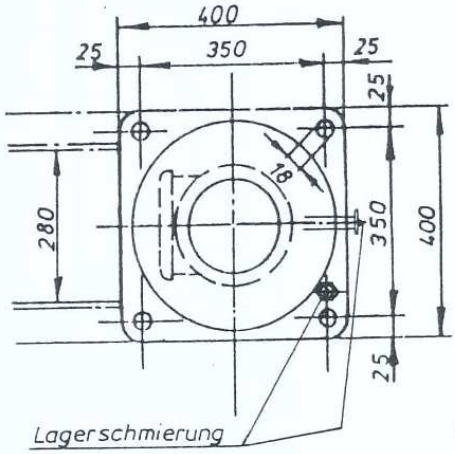

V 36 22A/150/125-AN

Paul Bungartz GmbH & Co. KG.
Düsseldorf-Oberkassel

4152/35-1/SL

18.01.99 Bi